第71回　全日本バレーボール高等学校選手権大会　北海道代表決定戦　札幌地区予選会　　決勝トーナメント

【 男 子 】　（23日）札幌西高校、札幌白石高校　（24日）科学大高　（各2コート）　代表枠　6

試合開始： 9:30

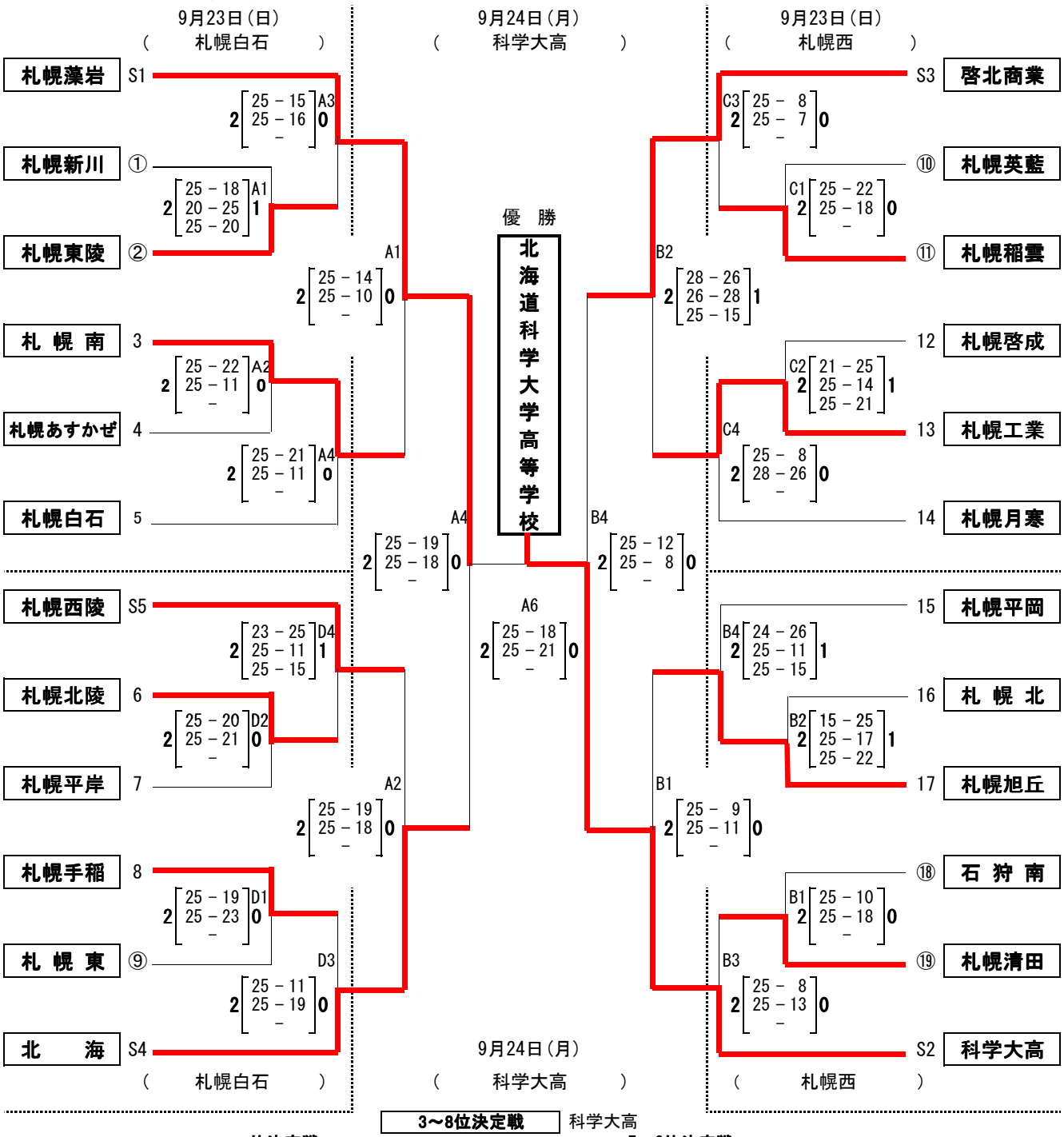

3～8位決定戦　科学大高

3･4位決定戦

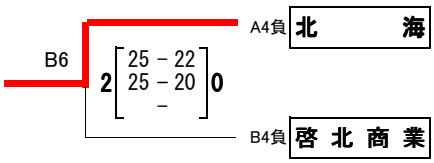

5・6位決定戦

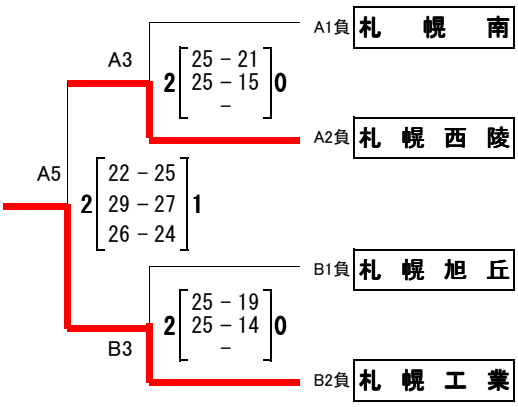

7･8位決定戦

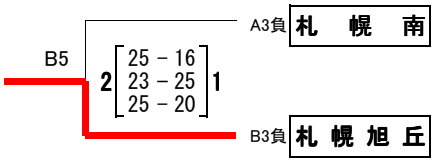

優勝	科学大高	準優勝	札幌藻岩	3位	北海	4位	啓北商業
5位	札幌工業	6位	札幌西陵	7位	札幌旭丘	8位	札幌南